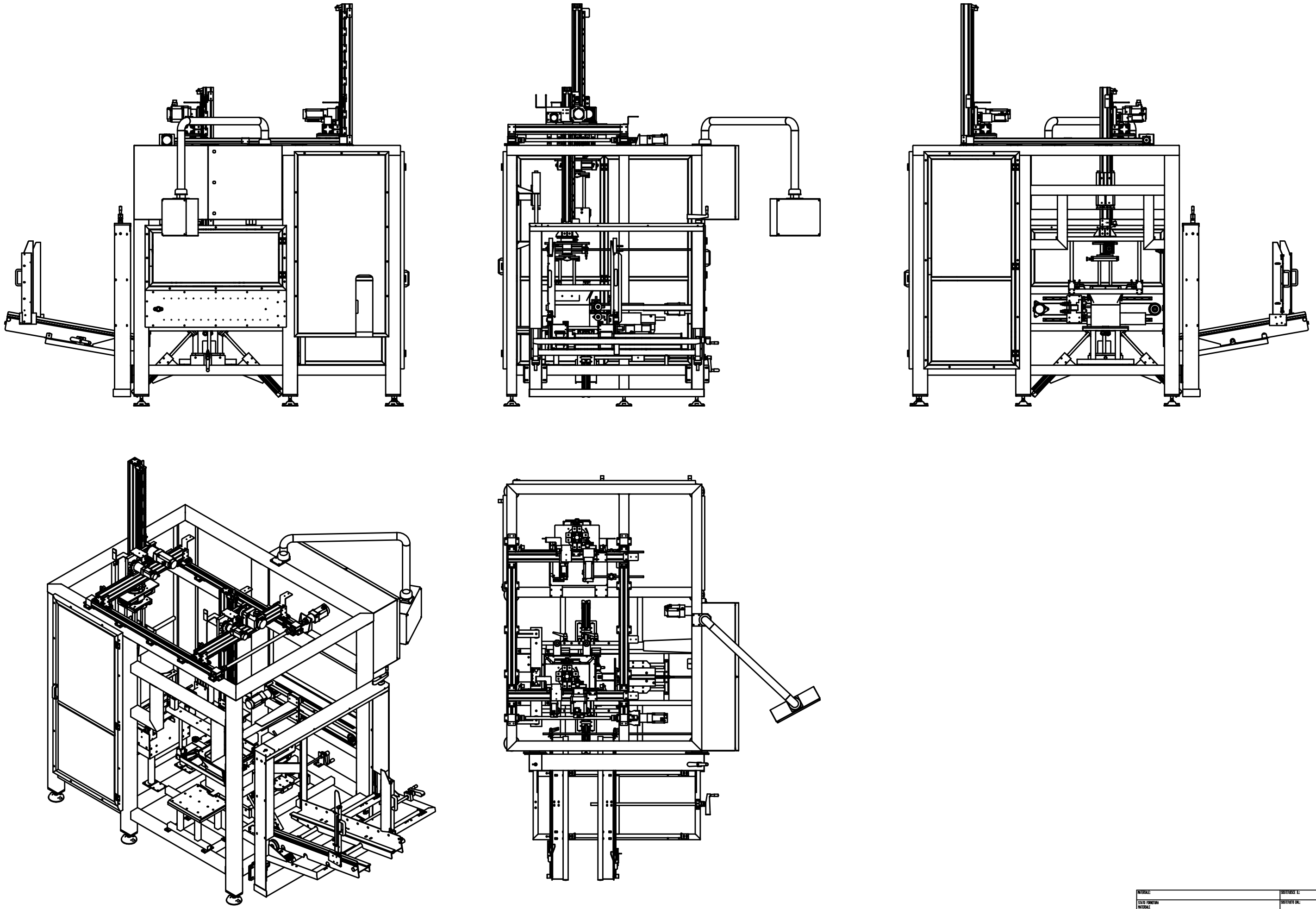

MATERIALE:			SOSTITUISCE IL:	
STATO FORNITURA MATERIALE			SOSTITUITO DAL:	
TRATTAMENTO SUPERFICIALE			TRATTAMENTO TERMICO	
Zeta FIRENZE - ITALY www.zetaeta.com	FOGLIO 1 di 1	QUESTO DOCUMENTO E' DI PROPRIETA' DELLA SOCIETA' ZETA s.r.l. OGNI DIRITTO E' RISERVATO, E' VIETATA LA RIPRODUZIONE ANCHE PARZIALE E PER ALTRI USI, SENZA PREVENTIVA AUTORIZZAZIONE.	SCALA: 1:10	RIF.
			DISEGNATO	S.C. 25/04/19
			VERIFICATO	
CODICE		DENOMINAZIONE		
1803-4000-00		SCATOLATRICE (USCITA SX)		